Model No.JS1670 Blechschere

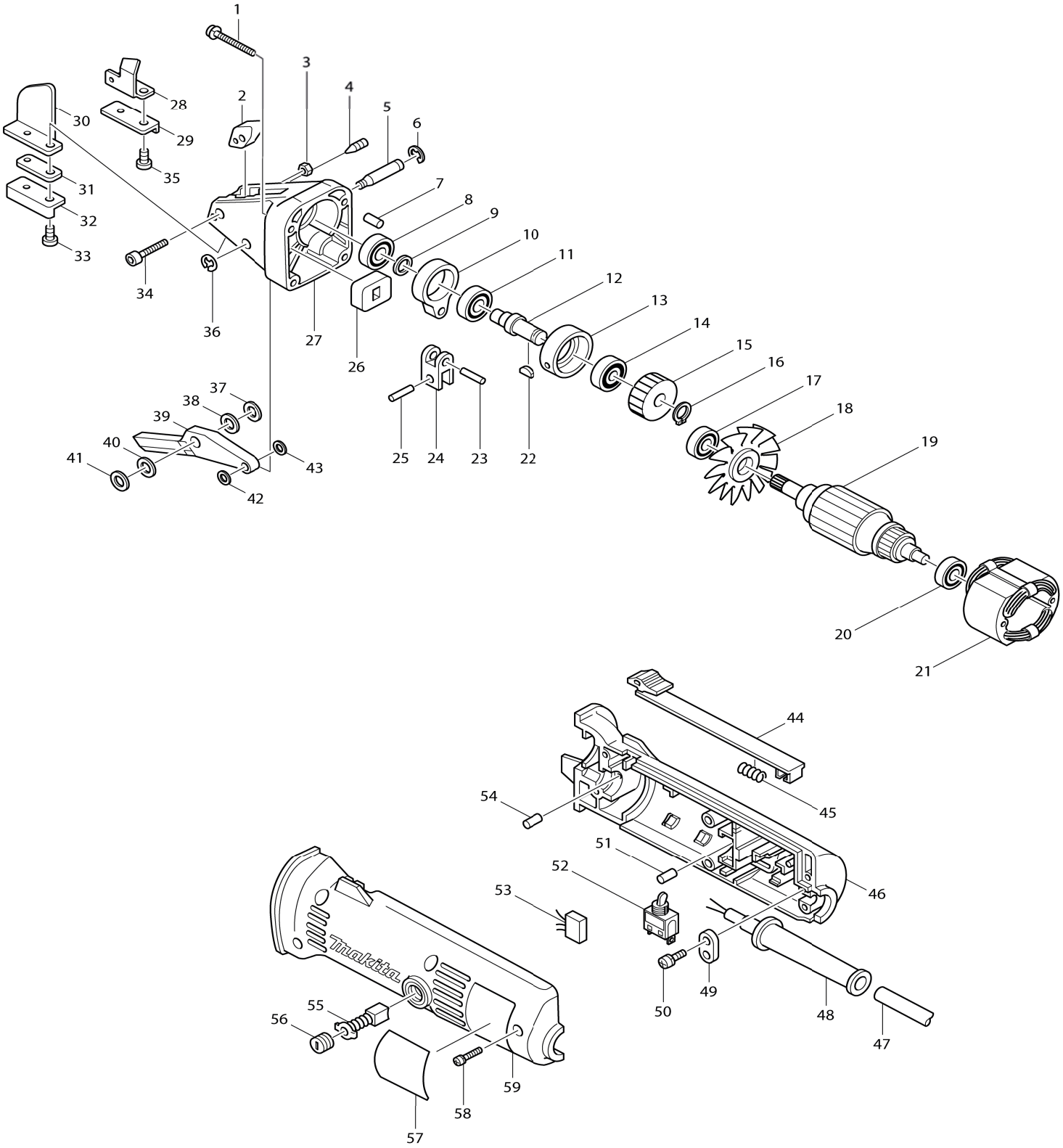

BAUDIENST • Ihr kompetenter Makita Partner • Telefon +49 33209 2004-96 • www.makita.baudienst.com

Model No.JS1670 Blechschere

Artikel-Nr.	Teile-Nr.	Beschreibung	Austauschbarkeit	Anzahl	Neu/Alt	Notiz 1	Notiz 2
001	911161-0	Flachkopfschraube M4X35 W		4			
002	331317-3	Block		1	*		
002-1	325727-4	Block	O	1			
003	252083-8	Sechskant-Sicherungsmutter M4-7		1			
004-1	265901-1	Schlitzmadenschraube (kegelspitze) M5X12		1			
005	256733-7	Schulterstift 7		1			
006	961012-7	Anschlagring (EXT) E-6		1			
007	263002-9	Gummistift 4		1			
008	211026-9	Kugellager 627LLB		1	*		
008-1	210025-8	Kugellager 627LLB	O	1			
009	253133-2	Unterlegscheibe 7		1			
010	331273-7	Stange		1			
011	211061-7	Kugellager 6000LLB		1			
012	321850-3	Kurbelwelle		1			
013	315819-7	Buchse		1			
014	211063-3	Kugellager 6000LB		1	*		
014-1	211061-7	Kugellager 6000LLB	O	1			
015	221743-3	Schrägstirnrad 44		1			
016	961006-2	Haltering (EXT) S-10		1			
017	211033-2	Kugellager 608LB		1			
018	241100-9	Ventilator 52		1			
019C_	511528-8	Ankerbaugruppe 220V		1			
D10		INC. 17,18,20					
020	211026-9	Kugellager 627LLB		1	*		
020-1	210025-8	Kugellager 627LLB	O	1			
021E_	527005-0	Feldeinheit 220V		1			
C10	654018-9	Anschlussfeder 22.5L		2			
C20	654501-6	Nicht isolierter Spleiß P-1.25		2			
022	254031-3	Scheibenfeder 3		1			
023	256155-1	Stift 5		1			
024-1	331329-6	Transportsicherung		1			
025	256155-1	Stift 5		1			
026	423118-4	Staubschutzabdeckung		1			
027	157817-3	Kurbelgehäuse komplett		1			
C11	256180-2	Stift 3		2			
D10		INC. 7					
028	343479-5	Gleitplatte R		1			
029	792536-0	Seitenmessersatz		1	*		
D10		INC. 32					
029-1	792536-0	Seitenmessersatz	O	1			
D10		INC. 32					
030	343480-0	Gleitplatte L		1			
031	343481-8	Abstandshalter		1			
032	792536-0	Seitenmessersatz		1	*		
D10		INC. 29					
032-1	792536-0	Seitenmessersatz	O	1			
D10		INC. 29					

BAUDIENST • Ihr kompetenter Makita Partner • Telefon +49 33209 2004-96 • www.makita.baudienst.com

033	251951-2	Innensechskant-Senkkopfschraube M5X10		1			
034	922147-9	Innensechskantkopfschraube M 4X25		1			
035	251951-2	Innensechskant-Senkkopfschraube M5X10		1			
036	961011-9	Anschlagring (EXT) E-4		1			
037	261065-9	Teflonscheibe 7		1	*		
037-1	261065-9	Teflonscheibe 7	O	1	*		
037-2	261065-9	Teflonscheibe 7	O	1			
038	253338-4	Dünne Scheibe 7		1			
039-1	792537-8	Mittelmesser (1 stk.)		1			
040	253338-4	Dünne Scheibe 7		1			
041	261065-9	Teflonscheibe 7		1	*		
041-1	261065-9	Teflonscheibe 7	O	1	*		
041-2	261065-9	Teflonscheibe 7	O	1			
042	267010-2	Unterlegscheibe 5		1			
043	267010-2	Unterlegscheibe 5		1			
044	410529-2	Schaltstange		1			
045	231223-1	Druckfeder 6		1			
046	181848-0	Gehäusesatz		1			
C10	643557-4	Bürstenhalter 5-8		2			
D10		INC. 51.54.59					
047U_	665865-3	Stromversorgungskabel 1.0-2-2.5		1			
048B_	682516-3	Kabelschutz 9.3-85		1	*		
048B1	682504-0	Kabelschutz 10-85	O	1			
049C_	687031-2	Kabelklemme		1			
050	911133-5	Flachkopfschraube M4X18 WR		2			
051	263002-9	Gummistift 4		1			
052	651403-7	Schalter ST115A-31		1	*		
052-1	651433-8	Schalter ST115A-31	<	1	*		
052-2	651433-8	Schalter ST115A-31	O	1			
053B_	645209-3	Rauschunterdrücker		1			
054	263002-9	Gummistift 4		1			
055B_	191628-6	Kohlebürste CB-65		1	*		
055B1	194969-9	Kohlebürsten	O	1			
056	643550-8	Halterkappe 5-8		2			
057	855980-3	Typenschild JS1670		1			
058	911158-9	Flachkopfschraube M4X30 WR		5			
059	181848-0	Gehäusesatz		1			
C10	643557-4	Bürstenhalter 5-8		2			
D10		INC. 46.51.54					
400	783201-2	Sechskantschlüssel 3		1			
401	410048-8	Steckschlüsselhalter 3.4		1			

Bitte geben Sie bei Ihrer Bestellung die Teile-Nr. an.

Druckdatum 12/04/2023

BAUDIENST • Ihr kompetenter Makita Partner • Telefon +49 33209 2004-96 • www.makita.baudienst.com