Model No.JR3061T Reciprosäge

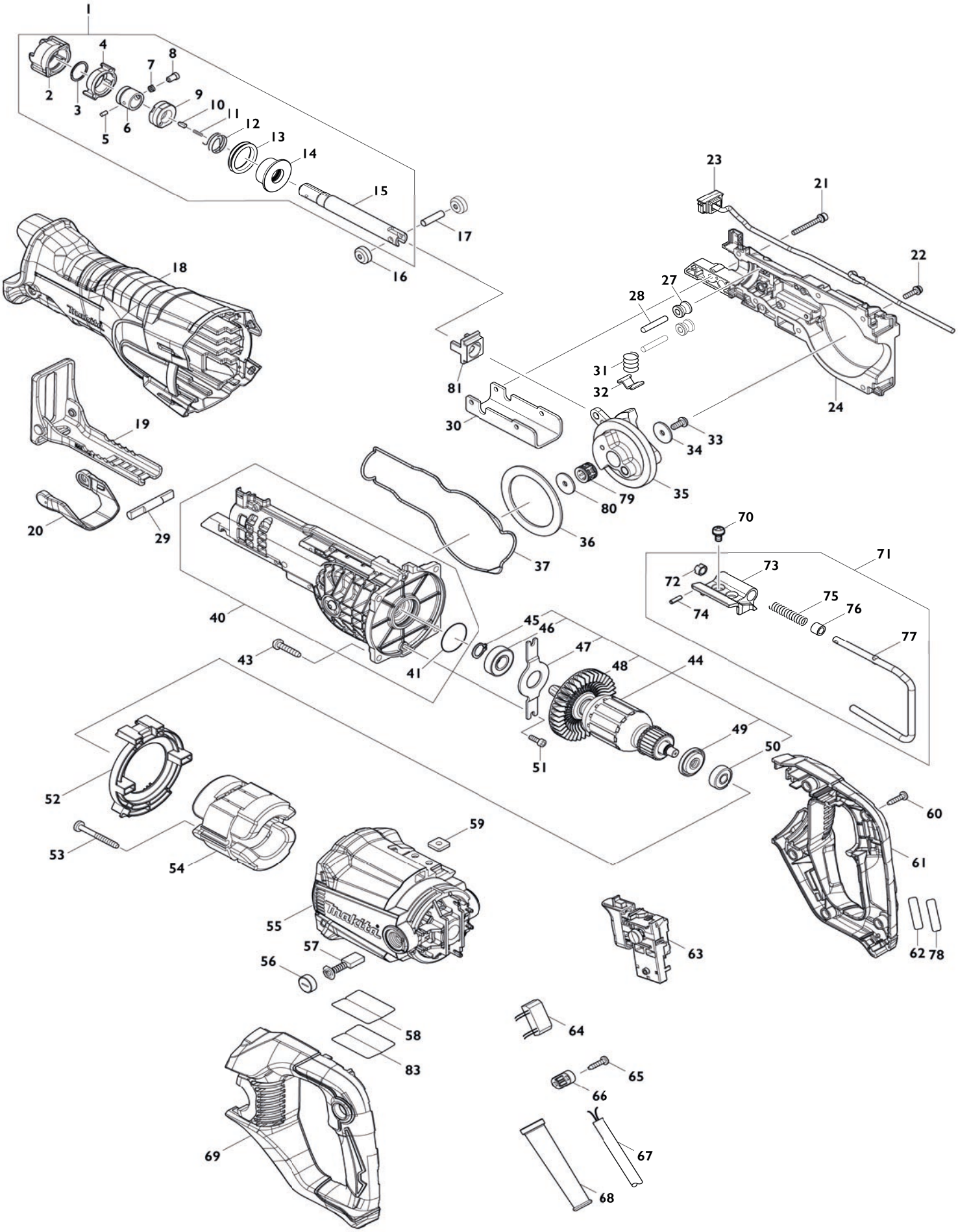

BAUDIENST • Ihr kompetenter Makita Partner • Telefon +49 33209 2004-96 • www.makita.baudienst.com

Model No.JR3061T Reciprosäge

Artikel-Nr.	Teile-Nr.	Beschreibung	Austauschbarkeit	Anzahl	Neu/Alt	Notiz 1	Notiz 2
001	127683-2	Schieber Baugruppe		1			
D10		INC. 2-15					
002	422223-4	Schutzhaube		1			
003	257430-8	Haltering (EXT) 18		1			
004	310848-5	Antriebsmuffe		1			
005	268094-3	Stift 3		1			
006	327650-9	Führungshülse		1			
007	234381-2	Druckfeder 6		1			
008	256569-4	Kopfstift 5		1			
009	458968-8	Verbindungshülse		1			
010	310912-2	Druckstift		1			
011	232472-3	Druckfeder 2		1			
012	233594-2	Torsionsfeder 17		1			
013	422309-4	Gummiring 25		1			
014	140C81-1	Dichtungshalter komplett		1			
015	327652-5	Schieber		1			
016	310663-7	Rolle		2			
017	268341-2	Stift 6		1			
018	422308-6	Isolierabdeckung		1			
019	161811-9	Schuh		1	*		
019-1	161809-6	Schuh	O	1			
020	458644-4	Verriegelungshebel		1			
021	266979-7	Innensechskantkopfschraube M 4X35 WR		2			
022	911526-6	Flachkopfschraube M4X16 WRM		5			
023	620965-6	LED-Schaltung		1			
024	127139-5	Getriebegehäuse R Baugruppe		1			
C10	422630-1	Gummiplatte		1			
027	327153-3	Rolle F		2			
028	256579-1	Stift 5		2			
029	326599-0	Arretierstift		1			
030	346937-0	Schuhführungsplatte		1			
031	231231-2	Druckfeder 12		1			
032	347415-3	Schuh-Sicherungsscheibe		1			
033	265374-8	Innensechskant-Rundkopfschraube M5X12		1			
034	253462-3	Unterlegscheibe 5		1			
035	140C77-2	Stirnrad kpl.		1			
036	267490-2	Unterlegscheibe 54		1			
037	422307-8	Dichtungsring		1			
040	127140-0	Getriebegehäuse L Baugruppe		1			
C10	422630-1	Gummiplatte		1			
D10		INC. 41					
041	213437-4	O-Ring 28		1			
043	266459-3	Bindekopf-Blechschraube 5X25		4			
044	517979-3	Ankerbaugruppe 240V		1			
D10		INC. 45-50					
045	961052-5	Haltering (EXT) S-12		1			
046	211131-2	Kugellager 6001DDW		1			

BAUDIENST • Ihr kompetenter Makita Partner • Telefon +49 33209 2004-96 • www.makita.baudienst.com

047	285033-8	Lagerhalter 81		1			
048	241863-7	Ventilator 70		1			
049	681644-1	Isolierscheibe		1			
050	210029-0	Kugellager 608ZZ		1			
051	265353-6	Innensechskantkopfschraube M 4X12		2			
052	458643-6	Prallplatte		1			
053	266466-6	Bindekopf-Blechschraube 5X45		2			
054	521879-1	Feldeinheit 240V		1			
C10	654020-2	Anschlussfeder 36L		2			
C20	654501-6	Nicht isolierter Spleiß P-1.25		2	*		
C21	654485-8	Nicht isolierter Spleiß	O	2			
055	140C78-0	Motorgehäuse komplett		1			
056	643750-0	Halterkappe 7-11		2			
057	191963-2	Kohlebürsten		1			
058	854V54-9	Typenschild JR3061T		1			
059	264002-2	Vierkantmutter M5		2			
060	266326-2	Bindekopf-Blechschraube 4X18		5			
061	183K39-5	Handgriffsatz		1			
D10		INC. 69					
062	854V59-9	Serien-nr-schild JR3061T		1			
063	651374-8	Schalter C3VT-2L-C-H50		1			
064	620967-2	Stromversorgungsschaltung		1			
065	266326-2	Bindekopf-Blechschraube 4X18		2			
066	687124-5	Kabelklemme		1			
067	665890-4	Stromversorgungskabel 1.0-2-4.0		1			
068	682574-9	Kabelschutz 10		1			
069	183K39-5	Handgriffsatz		1			
D10		INC. 61					
070	911206-4	Flachkopfschraube M5X10 W		2			
071	126939-0	Einhängehaken kpl.		1			
D10		INC. 72-77					
072	310661-1	Klemmhülse		1			
073	319729-0	Verbindungsstück		1			
074	951057-3	Federstift 3-12		1			
075	233455-6	Druckfeder 7		1			
076	262561-0	Hülse 6		1			
077	281020-5	Einhängebügel		1			
078	807G78-4	Schutzfolie		1			
079	212231-1	Nadelkäfig 1012		1			
080	253180-3	Unterlegscheibe 10		1			
081	313316-7	Schieberführung		1			
083	8011F2-5	Schutzfolie		1	*		
A01	821718-8	Transportkoffer		1			
C10	162315-4	Verschluss		1			
A02	B-05038	Reciproblatt BIM 152/7-18Z 5St		1			
A03	B-05044	Reciproblatt BIM 152/6-11Z 5St		1			
A04	B-05153	Reciproblatt HCS 203/6-10Z 5St		1			
E02	688165-4	Leitungsfilter		1			

BAUDIENST • Ihr kompetenter Makita Partner • Telefon +49 33209 2004-96 • www.makita.baudienst.com