Model No.DUN600L CORDLESS POLE HEDGE TRIMMER

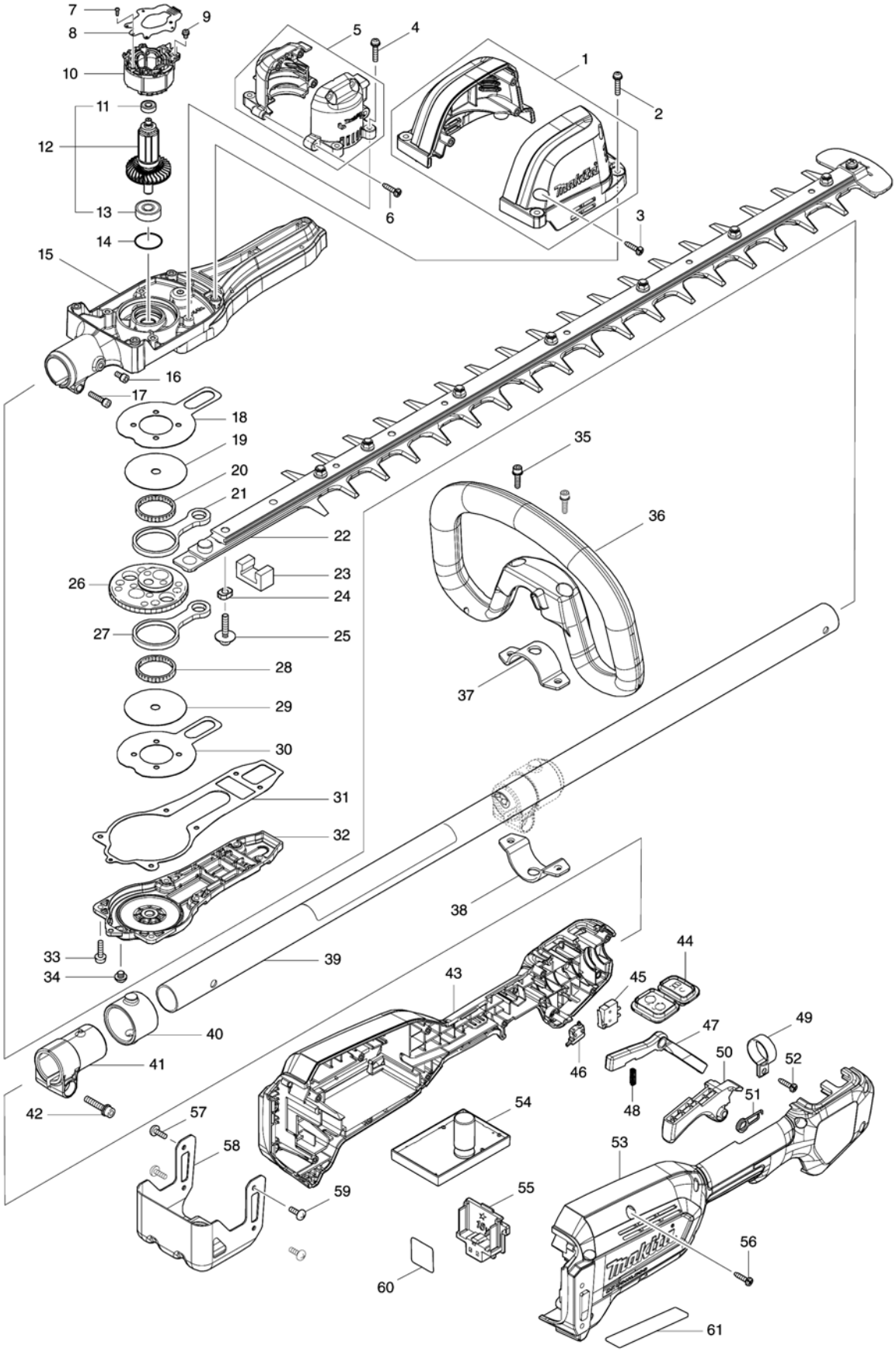

BAUDIENST • Ihr kompetenter Makita Partner • Telefon +49 33209 2004-96 • www.makita.baudienst.com

Model No.DUN600L CORDLESS POLE HEDGE TRIMMER

Position	Artikel-Nr.	Beschreibung	I/C	Stk.	New/Old	Opt. 1	Opt. 2	Hinweis
001	183N84-8	Gehäusesatz		1				
002	911138-5	Flachkopfschraube M4X20 WR		4				
003	266326-2	Bindekopf-Blechschraube 4X18		3				
004	911138-5	Flachkopfschraube M4X20 WR		4				
005	183N83-0	Motorgehäusesatz		1				
006	266326-2	Bindekopf-Blechschraube 4X18		4				
007	266490-9	Zylinderschraube 2X6		3				
008	620B02-8	Controller B		1				
009	652069-6	Flachkopfschraube M3X6		3				
010	629352-6	Stator		1				
011	211157-4	Kugellager 695ZZ		1				
012	519598-1	Rotorbaugruppe		1				
D10		INC. 11,13						
013	210005-4	Kugellager 608DDW		1				
014	213961-7	O-Ring 22		1				
015	140R16-2	Getriebegehäuse komplett		1				
016	922211-6	Innensechskantkopfschraube M5X12 W		1				
017	922241-7	Innensechskantkopfschraube M5X25 W		1				
018	347361-0	Reibscheibe		1				
019	347661-8	Platte		1				
020	212229-8	Nadelkäfig 315		1				
021	347662-6	Pleuelstange		1				
022	191C13-1	Schermesser 600 Set		1				
C10	197438-9	Fett-tube		1	*			
C11	199450-5	Fett-tube	O	1	*			
C12	199450-5	Fett-tube	O	1				
C20	345205-8	Stossschutz		1				
C30	911208-0	Flachkopfschraube M5X10 WR		1				
C40	252311-1	Sechskant-Sicherungsmutter mit Bördelung M5-8		7				
C50	257439-0	Hülse 5		7				
C60	253558-0	FLAT WASHER 5		7				
C70	265181-9	+TRUSS HEAD SCREW M5X20		7				
D10		INC. 24						
023	443159-4	Dichtung		1				
024	257439-0	Hülse 5		2				
025	265A89-3	Innensechskantkopfschraube M5X25 WR		2				
026	226958-7	Schrägstirnrad 68		1				
027	347662-6	Pleuelstange		1				
028	212229-8	Nadelkäfig 315		1				
029	347661-8	Platte		1				
030	347361-0	Reibscheibe		1				
031	422568-0	Getriebegehäusedichtung		1				
032	319949-6	Getriebegehäuseabdeckung		1				

Please order the parts with part number.

Print Date 26/10/2023

BAUDIENST • Ihr kompetenter Makita Partner • Telefon +49 33209 2004-96 • www.makita.baudienst.com

Model No.DUN600L CORDLESS POLE HEDGE TRIMMER

Position	Artikel-Nr.	Beschreibung	I/C	Stk.	New/Old	Opt. 1	Opt. 2	Hinweis
033	922128-3	Innensechskantkopfschraube M4X16 WR		6				
034	266559-9	Innensechskant-Rundkopfschraube M6X4		1				
035	922233-6	Innensechskantkopfschraube M5X20 WR		2				
036	457772-2	Bügelgriff		1				
037	347113-9	Obere Klemme 35		1				
038	347114-7	Untere Klemme 35		1				
039	140R19-6	Rohr 24 komplett		1				
C10	8008A7-9	Warnaufkleber		1				
C20	808723-2	Warnaufkleber		1				
040	424942-8	Dämpfer		1				
041	457269-1	Rohrhalter 24		1				
042	922244-1	Innensechskantkopfschraube M5X25 WG		1				
043	183N92-9	Griffgehäusesatz		1				
C10	263005-3	Gummistift 6		2				
C20	252126-6	Sechskant-Sicherungsmutter M4-7		4				
D10		INC. 53						
044	140R24-3	Steuerung		1				
C10	8008M5-7	Hinweisschild schalter		1				
045	632E26-0	Schaltereinheit		1				
046	632L49-0	Schaltereinheit		1				
047	457773-0	Absperrhebel		1				
048	233101-1	Druckfeder 4		1				
049	346248-3	Klemme 24		1				
050	412285-0	Schalthebel		1				
051	233612-6	Torsionsfeder 10		1				
052	266326-2	Bindekopf-Blechschraube 4X18		1				
053	183N92-9	Griffgehäusesatz		1				
C10	263005-3	Gummistift 6		2				
C20	252126-6	Sechskant-Sicherungsmutter M4-7		4				
D10		INC. 43						
054	620C75-7	Controller		1				
055	644809-6	Klemme		1				
056	266326-2	Bindekopf-Blechschraube 4X18		9				
057	251314-2	Flachrundkopfschraube M4X12		2				
058	347655-3	Akkuschutz		1				
059	251314-2	Flachrundkopfschraube M4X12		2				
060	856T67-4	Serien-nr-schild DUN600L		1				
061	856T62-4	Typenschild DUN600L		1				
A01	783202-0	Sechskantschlüssel 4		1				
A02	458414-1	Messerschutz 600		1				
E01	807950-8	Hinweisschild geräusch 95DB		1				
E02	632P62-2	Leitende einheit		1				

Please order the parts with part number.

Print Date 26/10/2023

BAUDIENST • Ihr kompetenter Makita Partner • Telefon +49 33209 2004-96 • www.makita.baudienst.com

Model No.DUN600L CORDLESS POLE HEDGE TRIMMER

Position	Artikel-Nr.	Beschreibung	I/C	Stk.	New/Old	Opt. 1	Opt. 2	Hinweis
E03	632P78-7	Leitende einheit		1				
F01	191C13-1	Schermesser 600 Set		1				
F04-1	1910M6-1	CHIP RECEIVER 600 SET	<	1				

Please order the parts with part number.

Print Date 26/10/2023

BAUDIENST • Ihr kompetenter Makita Partner • Telefon +49 33209 2004-96 • www.makita.baudienst.com