BAUDIENST • Ihr kompetenter Makita Partner • Telefon +49 33209 2004-96 • www.makita.baudienst.com

WST06

Untergestell mit Auflagen (Artikel-Nr. DEAWST06)

Pos.	Artikel-Nr.	PG	Bezeichnung	Stk.
1	JM23400040	2	Knopf	2
2	JM21000060	1	Scheibe 8	2
3	JM23600001	7	Druckplatte	1
4	JM23600002	1	Schraube M4x6	1
5	JM23600003		Träger	1
6	JM23600004	1	Kappe	2
7	JM23600005	3	Vierkanthülse	2
8	JM23600006	3	Knopf A	2
9	JM23600015	10	Gleitschienenabdeckung A	2
10	JM23600016	3	Knopf B	2
11	JM23600012		Sechskantmutter M8	2
12	JM23600014		Schraube M4	4
13	JM21000026	1	Scheibe 4	4
14	JM23600013		Befestigungsplatte	4
15	JM23600059		Sechskantschraube M8	4
16	JM21000059	1	Sprengring 8	4
17	JM21000060	1	Scheibe 8	4
18	JM23600029	24	Gleitschiene	2
19	JM23600028	1	Nutmutter M8	4
20	JM23600027	1	Sechskantschraube M8	4
21	JM23600026		Fuss	4
22	JM21000058	1	Sechskantmutter M8	4
23	JM2361A006		Distanzplatte kpl.	2
24	JM23680006		Hinweisschild	2
25	JM23600062		Distanzplatte	2
27	JM21000106	1	Sicherungsmutter M8	2
28	JM23600030	1	Scheibe 8	2
29	JM23600025		Verriegelungshebel	2
30	JM23610001	22	Sicherungsplatte A	2
31	JM23600031	1	Sechskantschraube M8	4
32	JM23600060	1	Blattfeder	2
33	JM21000026	1	Scheibe 4	4
34	JM21000027	1	Federscheibe 4	4
35	JM23600061	1	Schraube M4	4
36	JM23600022	1	Schraube M8	2
37	JM23600021	1	Feder	2
38	JM23600020	8	Sicherungsplatte B	2
39	JM23600019	1	Scheibe 6	2
40	JM21000034	1	Federscheibe 6	2
41	JM23600018	1	Schraube M6	2
42	JM21000060	1	Scheibe 8	4
43	JM21000106	1	Sicherungsmutter M8	4
44	JM23600017	1	Blechschraube ST4.2	2
45	JM23610002	52	Gleitschiene kpl.	1
45,1	JM23600032		Gleitschiene	1
45,2	JM23680002		Firmenschild	2
45,3	JM23680004		Hinweisschild	2
46	JM23600033		Werkzeughalter	1
47	JM23600012		Sechskantmutter M8	2
48	JM23600011		Handgriff	1
49	JM21000060	1	Scheibe 8	2
50	JM23600010	1	Schraube M8x12	2
51	JM23600007	23	Trägerrohr	2
52	JM23600008		Platte A	6
53	JM23600009	1	Platte B	2
54	JM21000026	1	Scheibe 4	2
55	JM23600014		Schraube M4	2
56	JM23400038	1	Distanzhülse	2
57	JM23400035	2	Deckel für Rolle	2
58	JM21000106	1	Sicherungsmutter M8	2
59	JM23400036	17	Rolle	1
60	JM23600034	1	Schraube M8	2
61	JM23600035		Rollenträger	1
62	JM23600002	1	Schraube M4x6	1
63	JM23600053		Schraube M6	4
64	JM21000034	1	Federscheibe 6	4
65	JM21000035	1	Scheibe	4
66	JM21000060	1	Scheibe 8	2
67	JM23600056	1	Schraube M8	2
68	JM23600055	12	Radhalterung	2
69	JM21000106	1	Sicherungsmutter M8	2
70	JM23600057		Rad	2
71	JM23600054		Gleitschienenhalter A	1
72	JM21000035	1	Scheibe	8
73	JM21000034	1	Federscheibe 6	8
74	JM23600053		Schraube M6	8
75	JM23600052		Gleitschienenhalter B	1
76	JM23600053		Schraube M6	2
77	JM21000034	1	Federscheibe 6	2
78	JM21000035	1	Scheibe	2
79	JM23600036	11	Griff	1
80	JM21000063	1	Sechskantschraube M8x16	2
81	JM23600037		Schraube M8	4
82	JM23600041		Scheibe 8	4
83	JM23600041		Scheibe 8	4
84	JM21000106	1	Sicherungsmutter M8	4
85	JM23600042		Sicherungsring 6	4
86	JM21000060	1	Scheibe 8	4
87	JM23600040		Feder	4
88	JM23600039		Scheibe 13	4
89	JM23600038		Stift	4
90	JM23610003	24	Standfuss klappbar A kpl.	1
91	JM23610005	24	Standfuss klappbar C kpl.	1
92	JM23610004	24	Standfuss klappbar B kpl.	1

Wir behalten uns vor, Änderungen im Zuge der Entwicklung und des techn. Fortschritts ohne vorherige Ankündigung vorzunehmen. Z:=Zubehör

06.08.2015 Seite 2 / 4

WST06

Untergestell mit Auflagen (Artikel-Nr. DEAWST06)

Pos.	Artikel-Nr.	PG	Bezeichnung	Stk.
93	JM23610003	24	Standfuss klappbar A kpl.	1
94	JM23600049		Einstellmutter	1
95	JM23600048		Fusskappe B	1
96	JM23600047	7	Fusskappe A	3
			*** Zubehör **	
Z	JM23600058		Steckschlüssel SW13	1
Z	JM23400087		6-KT Stiftschlüssel 5mm	1

Wir behalten uns vor, Änderungen im Zuge der Entwicklung und des techn. Fortschritts ohne vorherige Ankündigung vorzunehmen. Z:=Zubehör

BAUDIENST • Ihr kompetenter Makita Partner • Telefon +49 33209 2004-96 • www.makita.baudienst.com

WST06

Untergestell mit Auflagen (Artikel-Nr. DEAWST06)

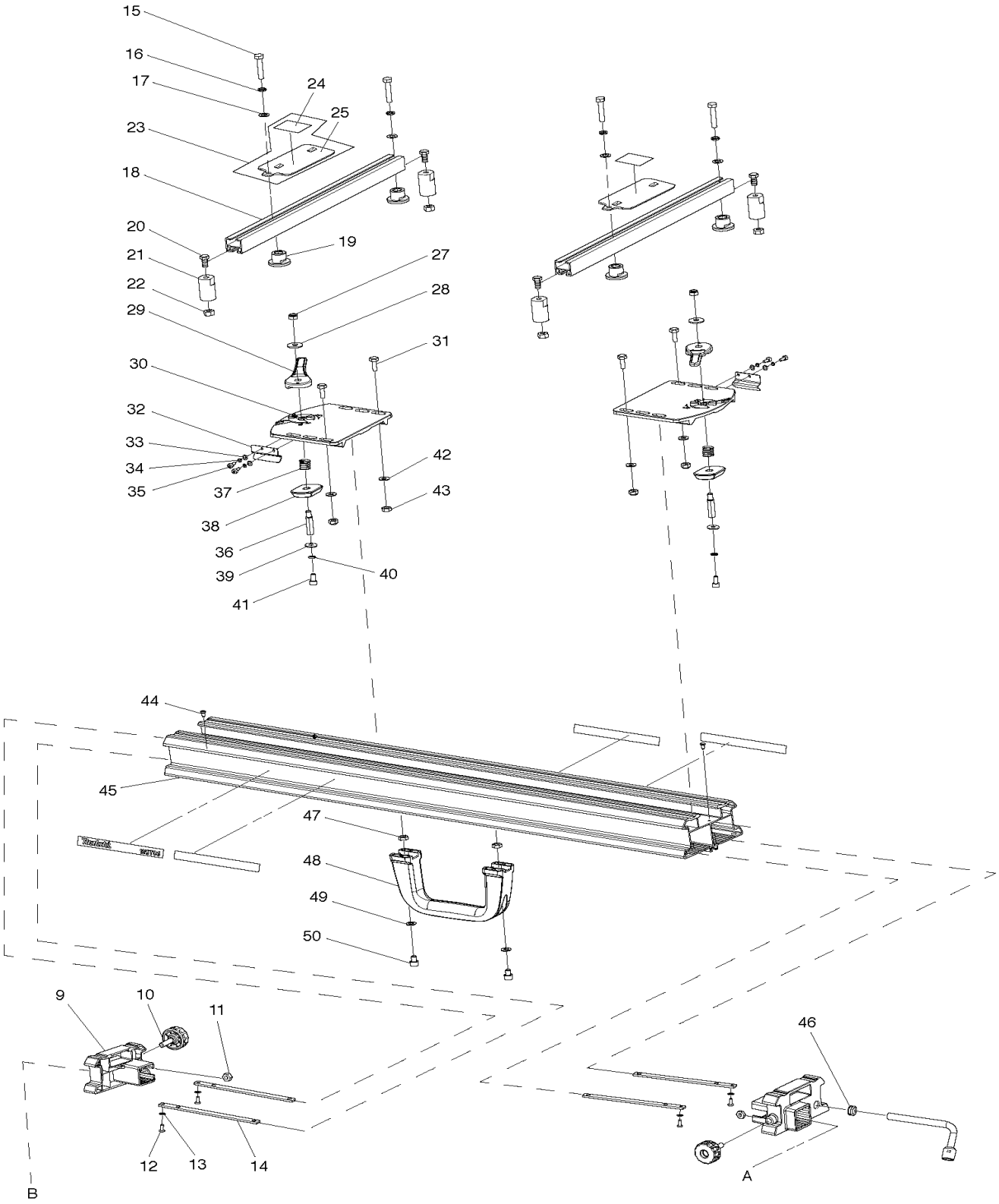

Wir behalten uns vor, Änderungen im Zuge der Entwicklung und des techn. Fortschritts ohne vorherige Ankündigung vorzunehmen. Z:=Zubehör

BAUDIENST • Ihr kompetenter Makita Partner • Telefon +49 33209 2004-96 • www.makita.baudienst.com

WST06

Untergestell mit Auflagen (Artikel-Nr. DEAWST06)

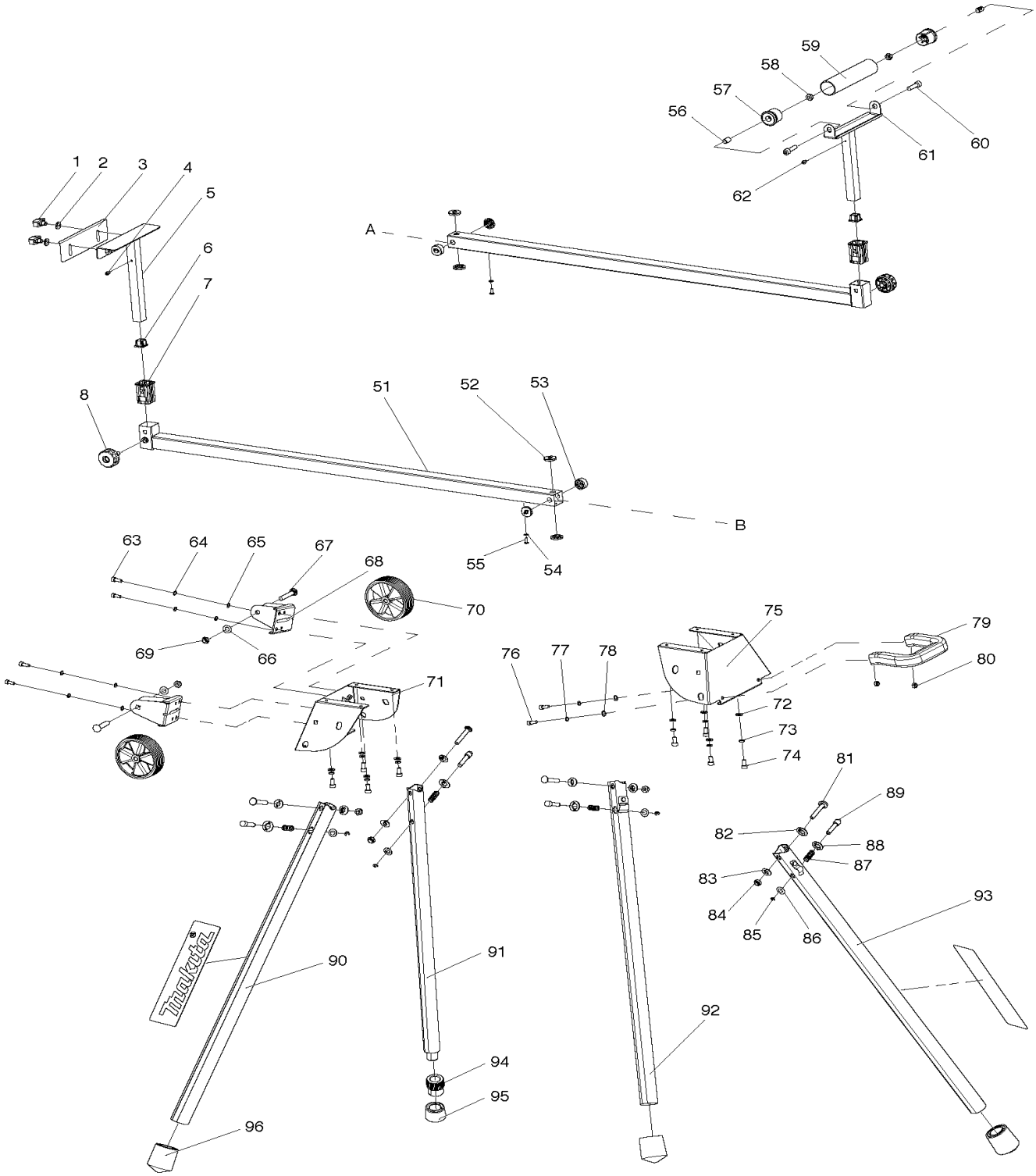

Wir behalten uns vor, Änderungen im Zuge der Entwicklung und des techn. Fortschritts ohne vorherige Ankündigung vorzunehmen. Z:=Zubehör