BAUDIENST • Ihr kompetenter Makita Partner • Telefon +49 33209 2004-96 • www.makita.baudienst.com

makita

DIE HANDWERKER-MASCHINEN - WELTWEIT 1. KLASSE

Modell 6092 DW
10 mm Akku-Elektronik-Bohrschrauber 9,6 V

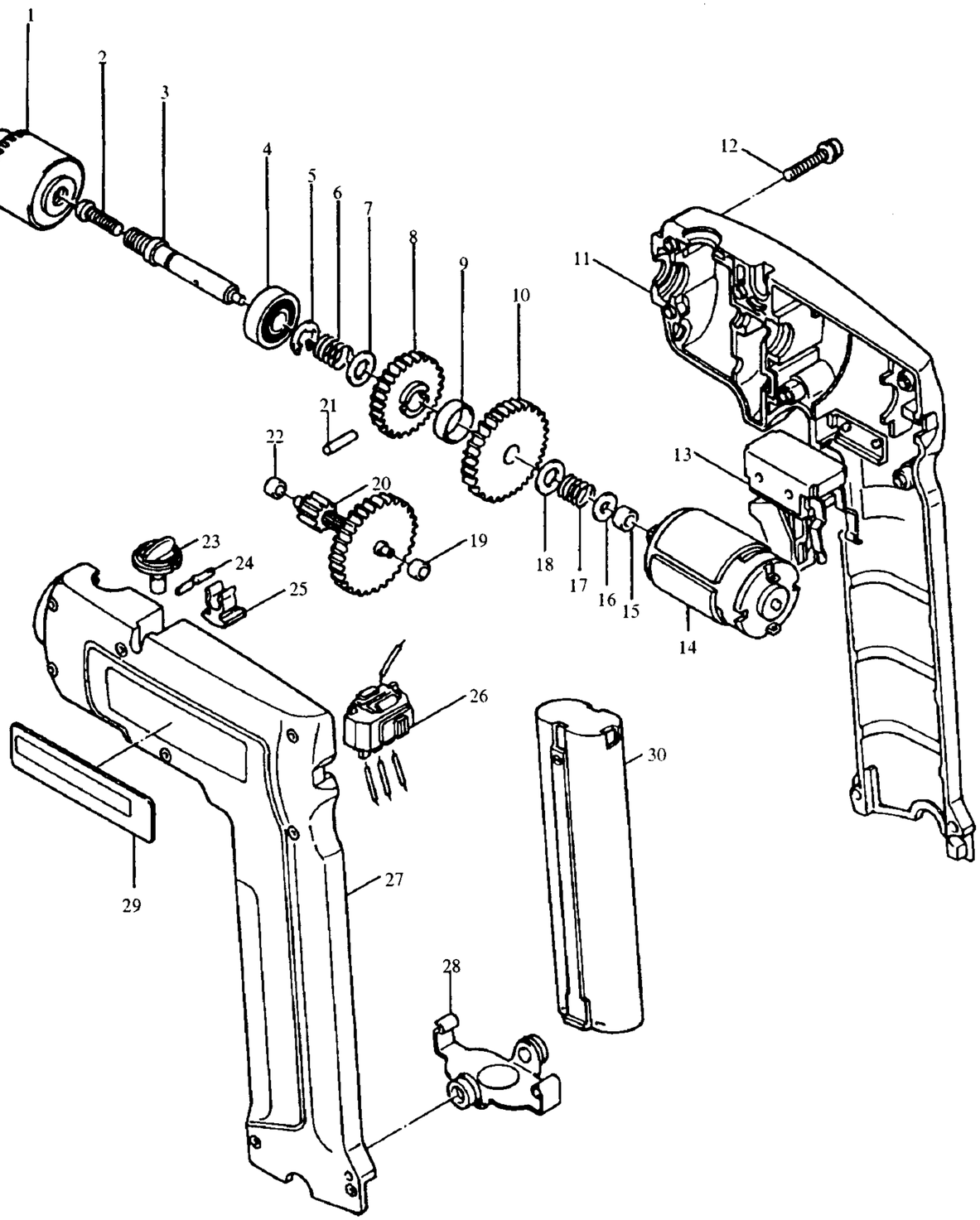

Bestellnummern — Modell 6092 DW

1	Z	192550-0	ZAHNKRANZBOHRFUTTER
2	E	251457-0	SCHRAUBE M5X20
3	E	321723-0	SPINDEL
4	E	211061-7	RILLENKUGELLAGER 6000LLB
5	E	961065-6	SICHERUNGSSCHEIBE E-15
6	E	231250-8	DRUCKFEDER 10
7	E	253330-0	SCHEIBE 10
8	E	221862-5	STIRNRAD 78
9	E	257073-6	HÜLSE 16
10	E	221884-5	STIRNRAD 93
11	E	182140-7	GEHÄUSE-SET
12	E	911143-2	KOMBI-SCHRAUBE M4X22
13	E	651354-4	ELEKTRONIKSCHALTER C3BD/C3BF
14	E	192140-9	GLEICHSTROMMOTOR 9,6 V
15	E	214017-9	GLEITLAGER 5
16	E	253807-5	SCHEIBE 5
17	E	231250-8	DRUCKFEDER 10
18	E	253330-0	SCHEIBE 10
19	E	214019-5	GLEITLAGER 4
20	E	226074-5	ZAHNWELLE 28-12-89
21	E	256101-4	STIFT 3
22	E	214019-5	GLEITLAGER 4
23	E	168096-8	DREHZAHLUMSCHALTER
24	E	232053-3	BLATTFEDER
25	E	411640-3	BOHRFUTTERSCHLÜSSELHALTER
26	E	531074-5	DREHRICHTUNGSUMSCHALTER C3BC
27	E	182140-7	GEHÄUSE-SET
28	E	163352-1	HALTEFEDER
29	E	855681-3	TYPENSCHILD
30	Z	191681-2	WECHSELAKKU 9000

E=Ersatzteil Januar'97
Z=Zubehör Modell 6092 DW