Model No.5103R Handkreissäge

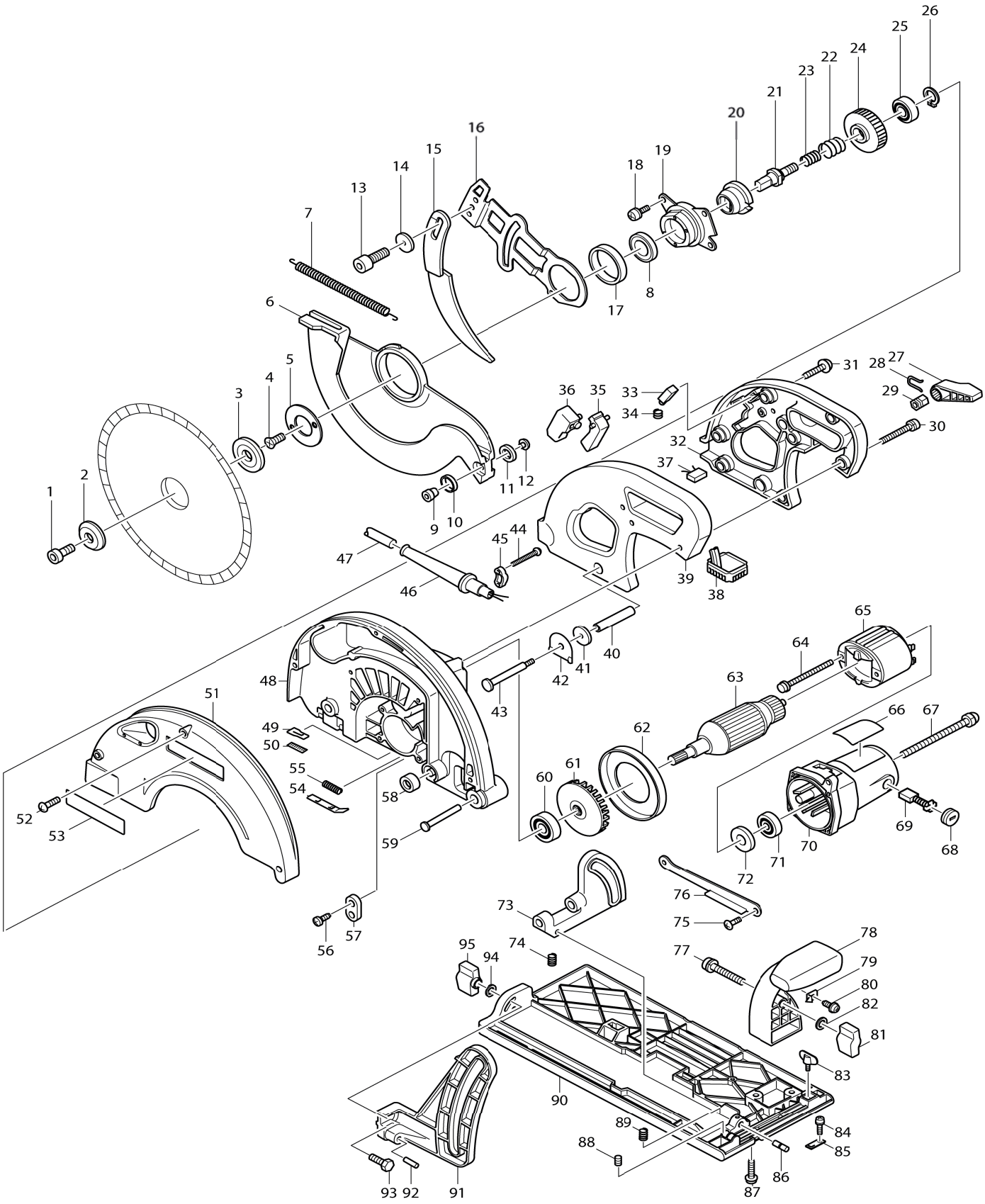

BAUDIENST • Ihr kompetenter Makita Partner • Telefon +49 33209 2004-96 • www.makita.baudienst.com

Model No.5103R Handkreissäge

Artikel-Nr.	Teile-Nr.	Beschreibung	Austauschbarkeit	Anzahl	Neu/Alt	Notiz 1	Notiz 2
001	266083-2	Innensechskantkopfschraube M 10X25		1			
002	224325-0	Spannscheibe 45		1			
003	224326-8	Aufnahmeflansch 45		1			
004	912222-9	Senkkopfschraube M5X16		2			
005	285681-3	Lagerhalter 34-62		1			
006	316707-1	Sicherheitsabdeckung		1	*		
006-1	318062-7	Sicherheitsabdeckung	<	1	*		
006-2	312E54-8	DEPTH GUIDE	O	1			
007	231804-1	Zugfeder 6		1	*		
007-1	231841-5	Zugfeder 6	S	1	*		
007-2	232462-6	Zugfeder 6	<	1			
008	211278-2	Kugellager 6203DDW		1			
009	415437-2	Anlaufrollenhalter 6		1			
010	415438-0	Rolle 20		1			
011	415438-0	Rolle 20		1			
012	415437-2	Anlaufrollenhalter 6		1			
013	922422-3	Innensechskantkopfschraube M 8X16		1			
014	253814-8	Unterlegscheibe 8		1	*		
014-1	267284-5	Unterlegscheibe 8	<	1			
015	165134-7	Spaltkeil		1	*		
015-1	345750-3	Spaltkeil	S	1			
016	344260-7	Spaltkeilhalter		1	*		
016-1	345752-9	Spaltkeilhalter	<	1	*		
016-2	345752-9	Spaltkeilhalter	O	1			
017	344303-5	Dickenring		1			
018	911223-4	Flachkopfschraube M5X16 WR		4			
019	316709-7	Lagergehäuse		1			
020	322830-2	Klemmhülse		1			
021	322827-1	Spindel		1			
022	231968-1	Torsionsfeder 27		1			
023	231969-9	Torsionsfeder 20		1			
024	226452-9	Schrägstirnrad 39		1			
025	211104-5	Kugellager 6001		1			
026	961052-5	Haltering (EXT) S-12		1			
027	272230-5	Hebel 54		1			
028	231955-0	Ringfeder 12		1			
029	252134-7	Sechskantmutter M8		1			
030	911263-2	Flachkopfschraube M5X40 WR		3			
031	266041-8	Bindekopf-Blechschraube 5X25		4			
032	182773-8	Handgriffsatz		1			
D10		INC. 39					
033	415440-3	Verriegelungsknopf		1			
034	231230-4	Druckfeder 4		1			
035	415439-8	Schalthebel		1			
036	651923-1	Schalter TG70B		1			
037	645105-5	Rauschunterdrücker		1			
037A_	645200-1	Rauschunterdrücker		1			

BAUDIENST • Ihr kompetenter Makita Partner • Telefon +49 33209 2004-96 • www.makita.baudienst.com

038A_	631209-9	Controller 200/220/240V		1			
039	182773-8	Handgriffsatz		1			
D10		INC. 32					
040	331469-0	Rohr 9		1			
041	253814-8	Unterlegscheibe 8		1	*		
041-1	267216-2	Unterlegscheibe 8	O	1			
042	232151-3	Spindelarretierung		1			
043	266019-1	Flachrundkopf schraube M8X98		1			
044	265995-6	Bindekopf-Blechschraube 4X18		2			
045D_	687063-9	Kabelklemme		1	*		
045D 1	687052-4	Kabelklemme	X	1			
046B_	682540-6	Kabelschutz 9.3-90		1	*		
046B1	682505-8	Kabelschutz 10	O	1			
047K1	665890-4	Stromversorgungskabel 1.0-2-4.0		1			
048	152499-6	Sägeblattgehäuse kpl.		1	*		
C10	263005-3	Gummistift 6		1	*		
048-1	158090-8	Sägeblattgehäuse kpl.	S	1	*		
C10	263005-3	Gummistift 6		1	*		
048-2	141S55-1	BLADE CASE COMPLETE	O	1			
C10	263005-3	Gummistift 6		1			
049	443098-8	Filz		1			
050	344263-1	Platte		1			
051	316705-5	Sägeblattgehäuseabdeckung		1	*		
051-1	312E37-8	BLADE CASE COVER	O	1			
052	266036-1	Bindekopf-Blechschraube 5X20		3			
053	819084-5	Firmenschild makita-logo		1			
054	344261-5	Spindelarretierung		1			
055	233084-5	Druckfeder 6		1	*		
055-1	233092-6	Druckfeder 5	O	1	*		
055-2	233084-5	Druckfeder 6	O	1			
056	266034-5	Bindekopf-Blechschraube 4X16		2			
057	687053-2	Kabelklemme		1			
058	262007-6	Gummiring 8		1			
059	268008-2	Kopfstift 10		1			
060	211227-9	Kugellager 6002DDW		1	*		
060-1	211236-8	Kugellager 6002DDW	O	1			
061	241889-9	Ventilator 74		1			
062	415768-9	Prallplatte		1			
063B_	516653-0	Ankerbaugruppe 220/240V		1			
D10		INC. 71,72					
064	911944-8	Flachkopfschraube M5X80 WRM		2			
065B_	636113-7	Feld 220/240V		1	*		
065B1	596318-0	Feldeinheit 220-240V	S	1			
C10	654197-3	Anschlussfeder		2			
C20	654502-4	Nicht isolierter Spleiß		2			
066	857935-4	Typenschild		1			
067	911288-6	Flachkopfschraube M5X65 WR		4			
068	643700-5	Halterkappe 7-18		2			
069	191953-5	Kohlebürsten		1	*		
069-1	194991-6	Kohlebürsten	O	1			

BAUDIENST • Ihr kompetenter Makita Partner • Telefon +49 33209 2004-96 • www.makita.baudienst.com

070B_	159843-8	Motorgehäuse komplett		1	*		
C10	632542-2	Unterstützungseinheit		1	*		
C20	643705-5	Bürstenhalter		2	*		
C21	643707-1	Bürstenhalter 7-18	O	2	*		
070B1	158628-9	Motorgehäuse komplett	S	1			
C10	643712-8	Bürstenhalter		2			
071	211056-0	Kugellager 629LLB		1	*		
071-1	210042-8	Kugellager 629LLB	O	1			
072	681633-6	Isolierscheibe		1			
073	316779-6	Winkelplatte		1	*		
073-1	318262-9	Winkelplatte	O	1			
074	266039-5	Innensechskant-Madenschraube (kegelkuppe) M6X6		1			
075	265028-7	Flachkopf-Schulterschraube M4X 11		1			
076	152511-2	Spaltkeilverstellung		1			
077	921477-5	Sechskantschraube M8X55		1			
078	415722-3	Führung für winkelplatte		1			
079	816128-2	Anzeiger		1			
080-1	266020-6	Bindekopf-Blechschraube 4X12		1			
081	252626-6	Rändelmutter M8		1			
082	941201-0	Unterlegscheibe 8		1			
083	265701-9	Flügelschraube M6X14		1			
084	911108-4	Flachkopfschraube M4X8 WR		1	*		
084-1	911109-2	Flachkopfschraube M4X8 WG	<	1			
085	415433-0	Obere Führung		1			
086	256231-1	Stift 6		1			
087	266021-4	Bindekopf-Blechschraube 5X20		2			
088	266039-5	Innensechskant-Madenschraube (kegelkuppe) M6X6		1			
089	265993-0	Innensechskant-Madenschraube (ringscheibe) M4X5		1			
090	316706-3	Basis		1	*		
090-1	316706-3	Basis	O	1	*		
090-2	312E51-4	BASE	O	1			
091	316708-9	Tiefenführung		1	*		
091-1	312E52-2	DEPTH GUIDE	O	1			
092	951210-1	Federstift 6-20		1			
093	921342-8	Sechskantschraube M6X25		1			
094	941151-9	Unterlegscheibe 6		1			
095	252624-0	Rändelmutter M6		1			
A01	A-80008	HM-Sägeb. 270mm 18Z		1	*		
A01-1	B-12859	HM-Sägeb. 270x30x18Z	O	1			
A02	165084-6	Leitregel		1			
A03	783204-6	Sechskantschlüssel 6		1			
B01	192419-8	Verbindung Set		1			
D10		INC. E06,E07					
E02	654079-9	Isolierter behälter DF1.25-187A-5		4			
E03	654509-0	Geschlossener Endspleiß 2-SD		4			
E04	654510-5	Geschlossener Endspleiß 5.5-SD		1			
E05	654082-0	Isolierter behälter DF2-187A-5		2			
E06	415426-7	Verbindungsstück		1			
E07	266026-4	Bindekopf-Blechschraube 4X12		2			

BAUDIENST • Ihr kompetenter Makita Partner • Telefon +49 33209 2004-96 • www.makita.baudienst.com

E08	651941-9	Schalter V-15-2A5		1			
F01	192507-1	Führungsschienenadapter		0			
F02	199140-0	Führungsschiene 1000 Set		1			

Bitte geben Sie bei Ihrer Bestellung die Teile-Nr. an. Druckdatum 19/10/2023

BAUDIENST • Ihr kompetenter Makita Partner • Telefon +49 33209 2004-96 • www.makita.baudienst.com