Model No.5017RKB Handkreissäge mit Staubbox

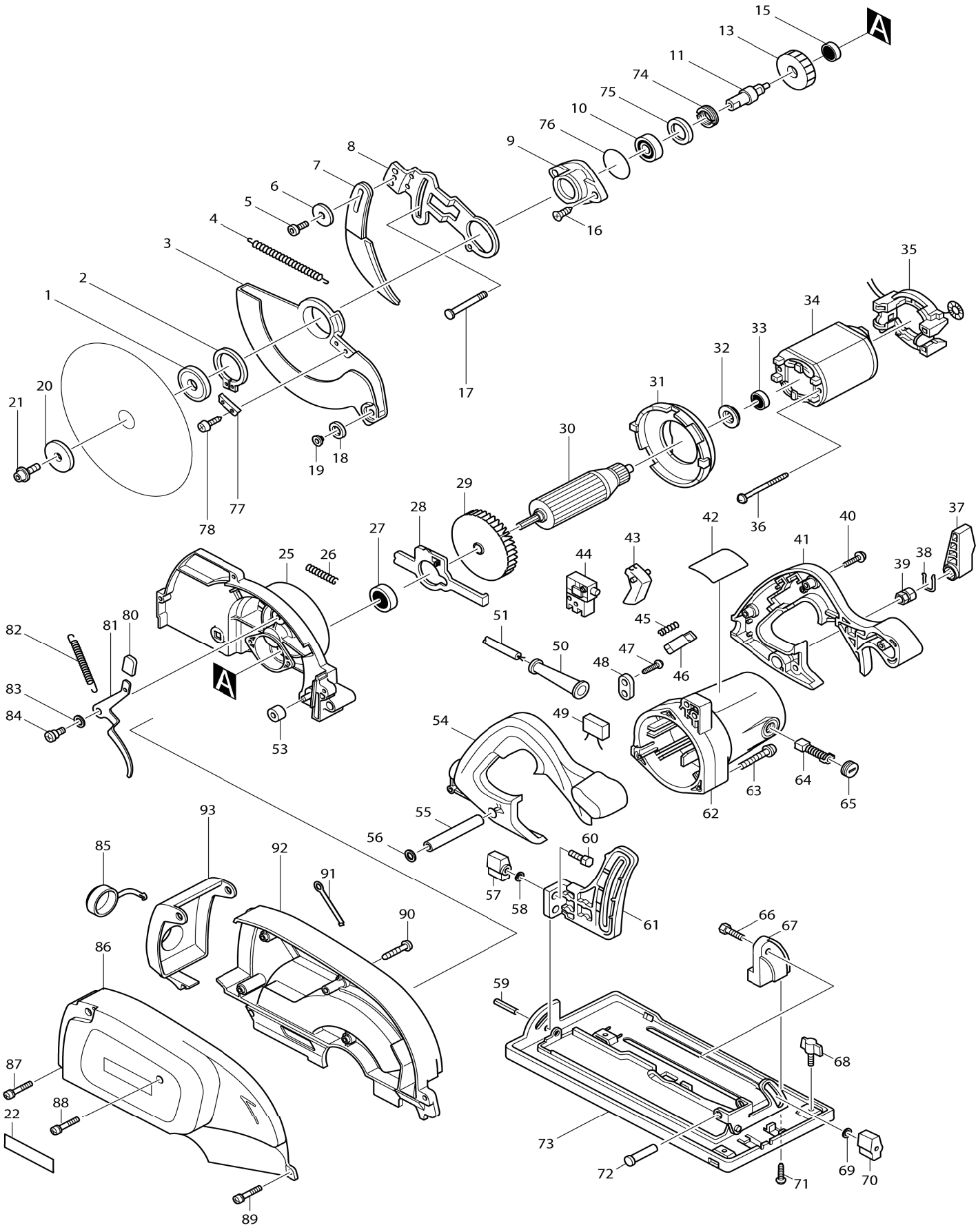

BAUDIENST • Ihr kompetenter Makita Partner • Telefon +49 33209 2004-96 • www.makita.baudienst.com

Model No.5017RKB Handkreissäge mit Staubbox

Artikel-Nr.	Teile-Nr.	Beschreibung	Austauschbarkeit	Anzahl	Neu/Alt	Notiz 1	Notiz 2
001	224339-9	Aufnahmeflansch 40		1			
002	961156-3	Haltering (EXT) S-40		1			
003	317410-7	Sicherheitsabdeckung		1	*		
003-1	318077-4	Sicherheitsabdeckung	<	1			
004-1	231827-9	Zugfeder 4		1	*		
004-2	231845-7	Zugfeder 4	S	1			
005	922312-0	Innensechskantkopfschraube M 6X12		1			
006	253783-3	Unterlegscheibe 6		1			
007	165094-3	Spaltkeil		1	*		
007-1	165623-2	Spaltkeil	O	1			
008	344115-6	Spaltkeilhalter		1	*		
008-1	345733-3	Spaltkeilhalter	<	1	*		
008-2	345733-3	Spaltkeilhalter	O	1			
009	317469-4	Lagergehäuse		1			
010	211227-9	Kugellager 6002DDW		1	*		
010-1	211236-8	Kugellager 6002DDW	O	1			
011	322922-7	Spindel		1			
013	226473-1	Schrägstirnrad 41		1			
015	210005-4	Kugellager 608DDW		1	*		
015-1	211034-0	Kugellager 608	O	1			
016	265034-2	Senkkopfschraube M5X16		2	*		
016-1	265D49-3	+COUNTERSUNK HEAD SCREW M 5X16	O	2			
017	266019-1	Flachrundkopf schraube M8X98		1			
018	415438-0	Rolle 20		2			
019	415437-2	Anlaufrollenhalter 6		2			
020	224338-1	Spannscheibe 40		1			
021	266139-1	Innensechskantkopfschraube M 6X16		1			
022	819064-1	Firmenschild makita-logo		1			
025	152635-4	Sägeblattgehäuse kpl.		1	*		
C10	263005-3	Gummistift 6		1	*		
025-1	158087-7	Sägeblattgehäuse kpl.	<	1			
C10	263005-3	Gummistift 6		1			
026	233092-6	Druckfeder 5		1			
027	211129-9	Kugellager 6201DDW		1			
028	344114-8	Spindelarretierung		1			
029	241876-8	Ventilator 76		1			
030A_	516418-0	Ankerbaugruppe 220V		1			
D10		INC. 27,29,32,33					
031	415460-7	Prallplatte		1			
032	681625-5	Isolierscheibe		1			
033	210005-4	Kugellager 608DDW		1			
034A_	634373-5	Feld 220V		1			
035	632503-2	Stütze komplett		1	*		
035-1	135793-1	Stütze Baugruppe	X	1			
C10	654020-2	Anschlussfeder 36L		2			
C20	654501-6	Nicht isolierter Spleiß P-1.25		2			

BAUDIENST • Ihr kompetenter Makita Partner • Telefon +49 33209 2004-96 • www.makita.baudienst.com

036	266029-8	Bindekopf-Blechschraube 5X65		2			
037	272230-5	Hebel 54		1			
038	231955-0	Ringfeder 12		1			
039	252141-0	Sechskantmutter M8		1			
040	266041-8	Bindekopf-Blechschraube 5X25		5			
041	182675-8	Handgriffsatz		1			
D10		INC. 54					
042	852757-7	Typenschild 5017RKB		1			
043	415439-8	Schalthebel		1			
044	651922-3	Schalter TG71B		1			
045	231230-4	Druckfeder 4		1			
046	415440-3	Verriegelungsknopf		1			
047	265995-6	Bindekopf-Blechschraube 4X18		2			
048	687063-9	Kabelklemme		1	*		
048-1	687052-4	Kabelklemme	X	1			
049	645200-1	Rauschunterdrücker		1	*		
049-1	645118-6	Rauschunterdrücker	O	1	*		
049-2	645142-9	Rauschunterdrücker	O	1			
050A_	682540-6	Kabelschutz 9.3-90		1			
051A_	665865-3	Stromversorgungskabel 1.0-2-2.5		1			
053-1	262511-5	Gummimanschette 6		1			
054	182675-8	Handgriffsatz		1			
D10		INC. 41					
055	331432-3	Rohr 9		1			
056	941201-0	Unterlegscheibe 8		1			
057	252624-0	Rändelmutter M6		1			
058	941151-9	Unterlegscheibe 6		1			
059	951204-6	Federstift 6-16		1			
060	921332-1	Sechskantschraube M6X20		1			
061	316578-6	Tiefenführung		1			
062	159714-9	Motorgehäuse komplett		1			
C10	643708-9	Bürstenhalter 5-11		2			
063	911278-9	Flachkopfschraube M5X55 WR		3			
064	191963-2	Kohlebürsten		1	*		
064-1	194996-6	Kohlebürsten	O	1			
065	643750-0	Halterkappe 7-11		2			
066	921332-1	Sechskantschraube M6X20		1			
067	415443-7	Führung für winkelplatte		1			
068	265725-5	Flügelschraube M6X10		1			
069	941151-9	Unterlegscheibe 6		1			
070	252624-0	Rändelmutter M6		1			
071	265995-6	Bindekopf-Blechschraube 4X18		2			
072	256690-9	Kopfstift 10		1			
073	168352-6	Basis		1	*		
073-1	168352-6	Basis	O	1			
074	285831-0	Lagerhalter 19-34		1			
075	267126-3	Unterlegscheibe 22		1			
076	213560-5	O-Ring 44		1			
077	344944-7	Unterplatte		1			
078	266026-4	Bindekopf-Blechschraube 4X12		2			
080	421676-4	Gummikappe		1			

BAUDIENST • Ihr kompetenter Makita Partner • Telefon +49 33209 2004-96 • www.makita.baudienst.com

081	344945-5	Öffnungshebel		1			
082	231823-7	Zugfeder 4		1			
083	941201-0	Unterlegscheibe 8		1			
084	251267-5	Flachkopf-Schulterschraube M6		1			
085	421362-7	Kappe		1			
086	183288-8	Staubsammelbehälter Set		1			
D10		INC. 22,92					
087	911248-8	Flachkopfschraube M5X28 WR		1			
088	911278-9	Flachkopfschraube M5X55 WR		1			
089	911248-8	Flachkopfschraube M5X28 WR		1			
090	265999-8	Bindekopf-Blechschraube 4X25		3			
091	344943-9	Erdungsplatte		1			
092	183288-8	Staubsammelbehälter Set		1			
D10		INC. 22,86					
093	417384-3	Staubkappe		1			
A01	165108-8	Leitregel		1			
A02	A-87258	HM-Sägeb. 190mm 24Z		1			
A03	783203-8	Sechskantschlüssel 5		1			

Bitte geben Sie bei Ihrer Bestellung die Teile-Nr. an. Druckdatum 19/10/202

BAUDIENST • Ihr kompetenter Makita Partner • Telefon +49 33209 2004-96 • www.makita.baudienst.com