Model No.4131 Metall-Handkreissäge

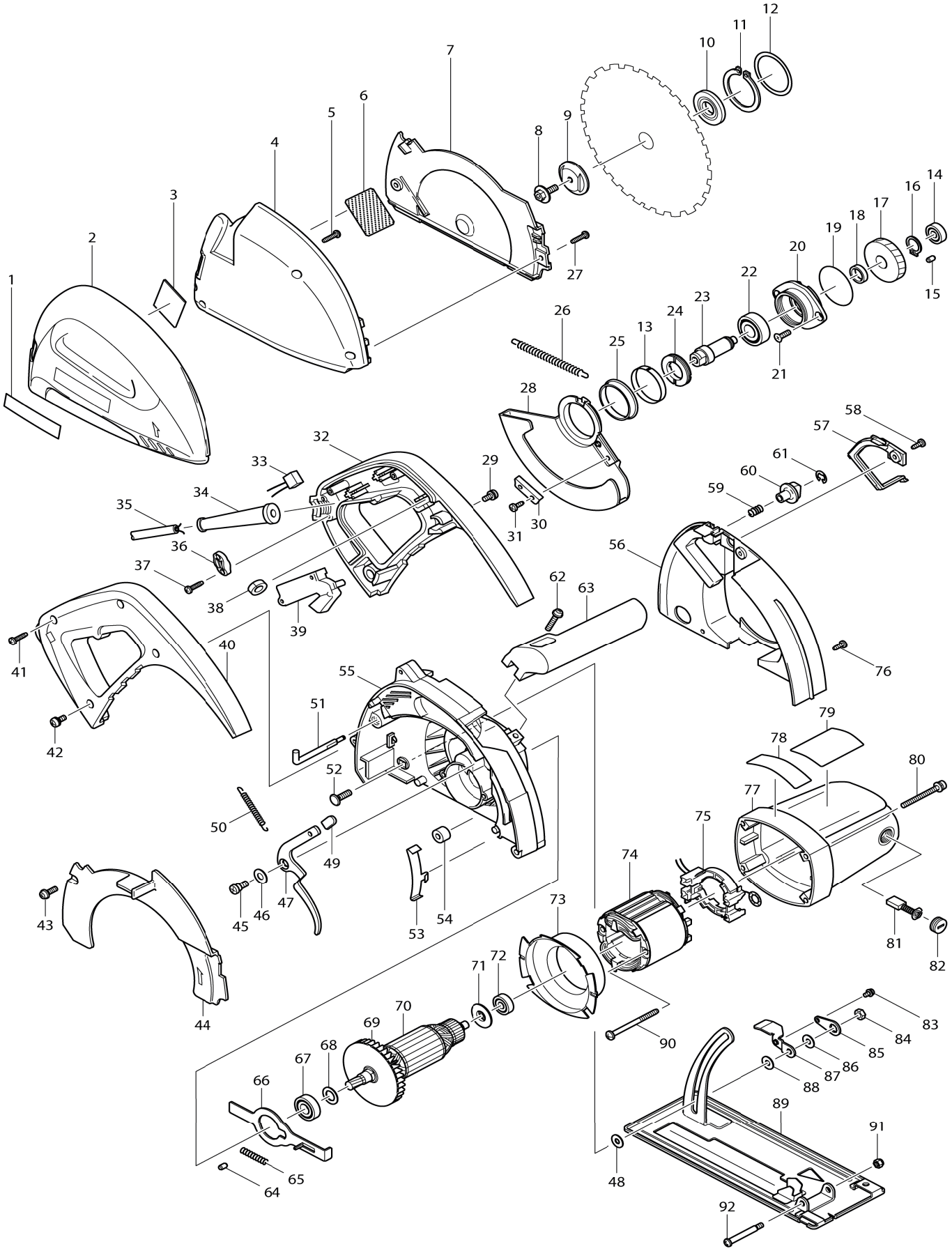

BAUDIENST • Ihr kompetenter Makita Partner • Telefon +49 33209 2004-96 • www.makita.baudienst.com

Model No.4131 Metall-Handkreissäge

Artikel-Nr.	Teile-Nr.	Beschreibung	Austauschbarkeit	Anzahl	Neu/Alt	Notiz 1	Notiz 2
001	819064-1	Firmenschild makita-logo		1			
002	183837-1	Gehäuse-staubdeckel		1			
C10	810055-5	Warnaufkleber		1			
D10		INC. 1					
003	431005-3	Hitzebeständiges Glas		1			
004	317776-5	Staubdeckel		1	*		
004-1	312D82-7	DUST CASE	S	1			
005	265995-6	Bindekopf-Blechschraube 4X18		2	*		
005-1	265995-6	Bindekopf-Blechschraube 4X18	S	1			
006	343760-4	Stanzmetallabdeckung		1			
007	317777-3	Staubplatte		1			
008	266226-6	Innensechskant-Flansch-Sechskantkopfschraube M6X18		1	*		
008-1	266458-5	Innensechskant-Flansch-Sechskantkopfschraube M6X18	<	1			
009	224366-6	Spannscheibe 40		1			
010	224370-5	Aufnahmeflansch 40		1			
011	961201-4	Haltering (EXT) S-42		1			
012	267784-5	Unterlegscheibe 42		1			
013	343759-9	Dickenring		1			
014	211031-6	Kugellager 608LLB		1			
015	263002-9	Gummistift 4		1			
016	961055-9	Haltering (EXT) S-15		1			
017	226591-5	Schrägstirnrad 48		1			
018	257053-2	Ring 15		1			
019	213621-1	O-Ring 46		1			
020	316579-4	Lagergehäuse		1			
021	251372-8	Senkkopfschraube M5X12		2			
022	211228-7	Kugellager 6202DDW		1			
023	324475-2	Spindel		1			
024	285807-7	Lagerhalter 22-36		1			
025	345422-0	Abstandshalter		1	*		
025-1	346880-3	Abstandshalter	<	1			
026	231828-7	Zugfeder 4		1	*		
026-1	231891-0	Zugfeder 4	<	1			
027	265995-6	Bindekopf-Blechschraube 4X18		2			
028	317775-7	Sicherheitsabdeckung		1			
029	911213-7	Flachkopfschraube M5X12 WR		2			
030	344944-7	Unterplatte		1			
031	266026-4	Bindekopf-Blechschraube 4X12		1			
032	183826-6	Handgriffsatz		1			
D10		INC. 40					
033	645200-1	Rauschunterdrücker		1			
034	682503-2	Kabelschutz 8		1	*		
034-1	682540-6	Kabelschutz 9.3-90	<	1	*		
034-2	682505-8	Kabelschutz 10	O	1			
035	665865-3	Stromversorgungskabel 1.0-2-2.5		1			
036	687052-4	Kabelklemme		1			

BAUDIENST • Ihr kompetenter Makita Partner • Telefon +49 33209 2004-96 • www.makita.baudienst.com

037	265995-6	Bindekopf-Blechschraube 4X18		2			
038	421492-4	Schaumgummiring		1			
039	651057-0	Schalter TG71CL-2		1			
040	183826-6	Handgriffsatz		1			
D10		INC. 32					
041	265995-6	Bindekopf-Blechschraube 4X18		2			
042	911213-7	Flachkopfschraube M5X12 WR		2			
043	911223-4	Flachkopfschraube M5X16 WR		1			
044	317778-1	Messerschutz		1			
045	251267-5	Flachkopf-Schulterschraube M6		1			
046	941201-0	Unterlegscheibe 8		1			
047	345421-2	Öffnungshebel		1			
048	253783-3	Unterlegscheibe 6		1			
049	421676-4	Gummikappe		1	*		
049-1	421903-9	Gummikappe	<	1			
050	231823-7	Zugfeder 4		1			
051	324476-0	Einhängebügel		1			
052	266031-1	Flachrundkopf schraube M6X20		1			
053	343758-1	Schutzhaube		1			
054	262511-5	Gummimanschette 6		1			
055	153924-0	Getriebegehäuse komplett		1			
D10		INC. 15,64					
056	418612-9	Getriebegehäuseabdeckung		1			
057	418613-7	Führungsabdeckung		1			
058	266026-4	Bindekopf-Blechschraube 4X12		1			
059	231402-1	Druckfeder 7		1			
060	271421-5	Daumenrohr 23		1			
061	961017-7	Anschlagring (EXT) E-3		1			
062	911243-8	Flachkopfschraube M5X25 WR		2			
063	415469-9	Griff		1			
064	263002-9	Gummistift 4		1			
065	233092-6	Druckfeder 5		1			
066	343832-5	Spindelarretierung		1			
067	211131-2	Kugellager 6001DDW		1			
068	253744-3	Unterlegscheibe 12		1			
069	241876-8	Ventilator 76		1			
070	513578-9	Ankerbaugruppe 220-240V		1			
D10		INC. 67-69,71,72					
071	681634-4	Isolierscheibe		1			
072	211031-6	Kugellager 608LLB		1			
073	415467-3	Prallplatte		1			
074	634513-5	Feld 220-240V		1			
075	638358-3	Stütze komplett		1			
076	266026-4	Bindekopf-Blechschraube 4X12		3			
077	159685-0	Motorgehäuse komplett		1			
C10	643754-2	Bürstenhalter 5-11		2			
078	816816-1	Betriebsaufkleber		1			
079	860463-0	Typenschild 4131		1			
080	911263-2	Flachkopfschraube M5X40 WR		4			
081	191963-2	Kohlebürsten		1	*		
081-1	194996-6	Kohlebürsten	O	1			
082	643750-0	Halterkappe 7-11		2	*		

BAUDIENST • Ihr kompetenter Makita Partner • Telefon +49 33209 2004-96 • www.makita.baudienst.com

082-1	643515-0	Halterkappe 7-11	O	2			
083	911108-4	Flachkopfschraube M4X8 WR		1			
084	252135-5	Sechskantmutter M6		1			
085	341718-7	Sicherungsscheibe		1			
086	253804-1	Unterlegscheibe 6		1			
087	342907-7	Hebelplatte		1			
088	253804-1	Unterlegscheibe 6		1			
089	165387-8	Basis		1			
090	266029-8	Bindekopf-Blechschraube 5X65		2			
091	252103-8	Sechskant-Sicherungsmutter M5 -8		1			
092	265075-8	Flachkopf-Schulterschraube M5		1			
A01	192219-6	Schutzbrillensatz		1	*		
A02	410047-0	Steckschlüsselhalter 5.6		1			
A03	783203-8	Sechskantschlüssel 5		1			
A04	B-03931	HM-Sägeb. 185x30x36Z		1			
A05	821552-6	Stecker-Kunststoffgehäuse (typ 4)		1			
C10	453974-8	Verschluss		4			
A06	803B54-6	Hinweisaufkleber 4131J		1			
A07	803B55-4	Kunststoffgehäuseaufkleber 413 1J		2			
A08	837894-8	Tiefziehteil		1			

Bitte geben Sie bei Ihrer Bestellung die Teile-Nr. an.

Druckdatum 19/10/202

BAUDIENST • Ihr kompetenter Makita Partner • Telefon +49 33209 2004-96 • www.makita.baudienst.com