Model No.2708 Tischkreissäge

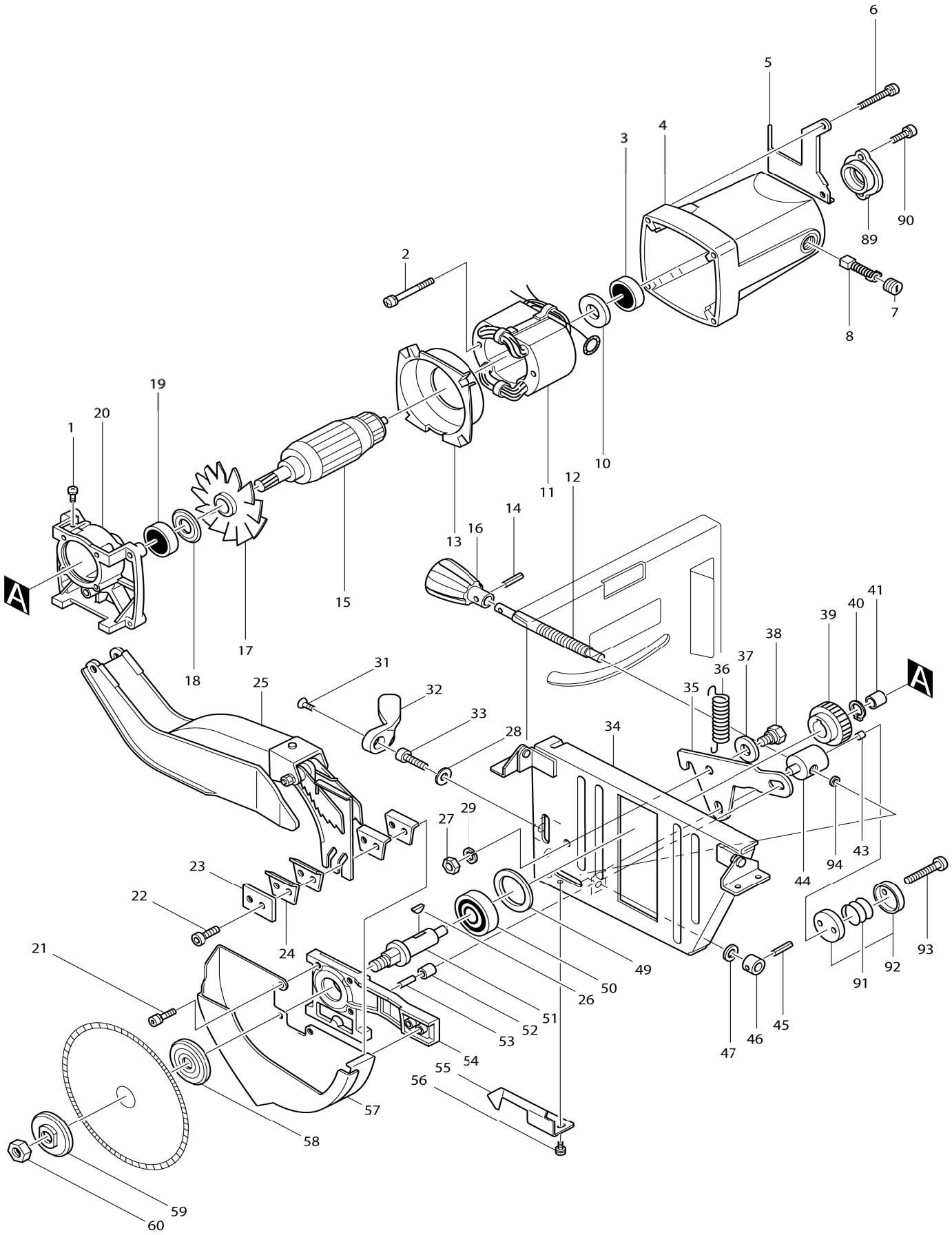

BAUDIENST • Ihr kompetenter Makita Partner • Telefon +49 33209 2004-96 • www.makita.baudienst.com

Model No.2708 Tischkreissäge

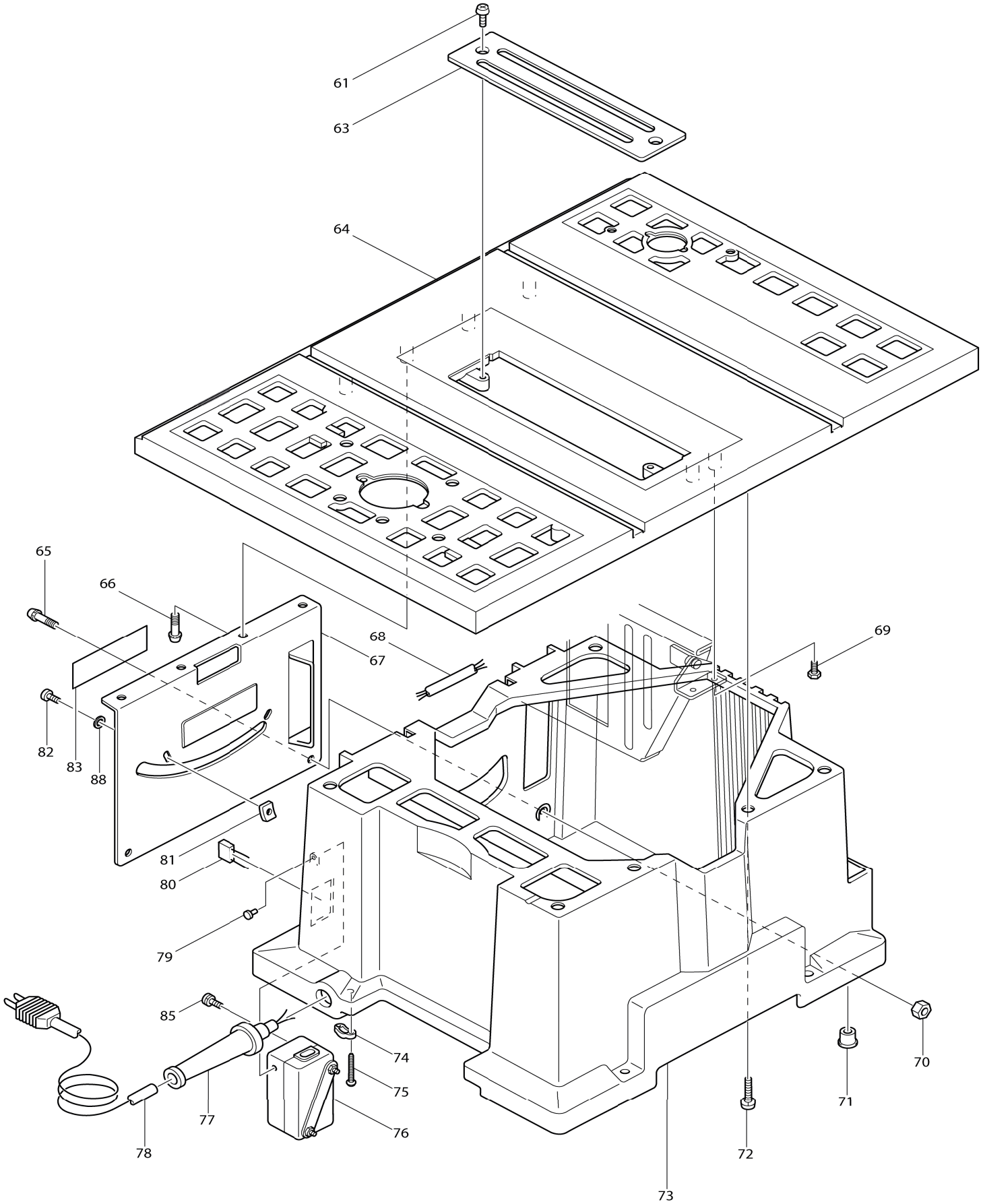

BAUDIENST • Ihr kompetenter Makita Partner • Telefon +49 33209 2004-96 • www.makita.baudienst.com

Model No.2708 Tischkreissäge

Artikel-Nr.	Teile-Nr.	Beschreibung	Austauschbarkeit	Anzahl	Neu/Alt	Notiz 1	Notiz 2
001	652012-5	Flachkopfschraube M4X8		1			
002-1	911290-9	Flachkopfschraube M5X65 WM		2			
003	211068-3	Kugellager 6200LB		1			
004-1	157243-6	Motorgehäuse komplett		1			
005	341887-4	Anzeiger B		1			
006	911263-2	Flachkopfschraube M5X40 WR		4			
007	643650-4	Halterkappe 6.5-13.5		2	*		
007-1	643650-4	Halterkappe 6.5-13.5	O	2			
008-1	181044-0	Kohlebürste 153		1	*		
008-2	194985-1	Kohlebürsten	O	1			
010-1	681623-9	Isolierscheibe		1			
011C_	524698-4	Feldeinheit 220V		1			
012	321478-7	Schraubstange M12		1			
013	411448-5	Prallplatte		1			
014	951157-9	Federstift 5-16		1			
015A_	514552-0	Ankerbaugruppe 220V		1			
D10		INC. 3,10,17-19					
016	271254-8	Knopf 45		1			
017-1	241515-0	Ventilator 92		1			
018	213202-1	Staubdichtung 15		1			
019	211206-7	Kugellager 6202LLB		1			
020	315431-3	Getriebegehäuse		1			
021	911241-2	Flachkopfschraube M5X25 W		4			
022-2	922316-2	Innensechskantkopfschraube M 6X14 W		2			
023	341927-8	Druckplatte		1			
024	341928-6	Justierscheibe		4			
025-1	168192-2	Sicherheitsschutz		1			
026	254013-5	Scheibenfeder 5		1			
027	931502-4	Sechskantmutter M10		1			
028-1	253024-7	Unterlegscheibe 10		1	*		
028-2	257008-7	Ring 10	S	1			
029	942251-8	Federring 10		1			
031-1	912312-8	Senkkopfschraube M6X12		1	*		
031-2	922243-3	Innensechskantkopfschraube M 5X25 WR	S	1			
032-1	272224-0	Hebel 95		1	*		
032-2	154686-3	Hebel 90 komplett	S	1			
033-1	265920-7	Stellschraube M10X18		1	*		
033-2	266372-5	Stellschraube M10X18	S	1			
034	168098-4	Rahmen		1			
035	341870-1	Transportsicherung		1			
036	231758-2	Zugfeder 13		1			
037	253813-0	Unterlegscheibe 12		1			
038	265279-2	Schulter-Sechskantkopfschraube M10		1			
039-1	221731-0	Schrägstirnrad 45		1			
040	961060-6	Haltering (EXT) S-20		1			
041	212066-0	Nadellager 1015		1			

BAUDIENST • Ihr kompetenter Makita Partner • Telefon +49 33209 2004-96 • www.makita.baudienst.com

043-1	263015-0	Nylonstift 10		1			
044-1	321741-8	Zustellmutter		1			
045	951157-9	Federstift 5-16		1			
046	257588-3	Hülse 9		1			
047	253733-8	Unterlegscheibe 9		1			
049	253847-3	Unterlegscheibe 40		1			
050	211306-3	Kugellager 6204LLB		1			
051	321477-9	Spindel		1			
052-1	257626-1	Hülse 8		1			
053-2	256165-8	Stift 8		1			
054-1	311574-9	Getriebegehäuseabdeckung		1			
055	341886-6	Anzeiger A		1			
056	911204-8	Flachkopfschraube M5X8 WG		2			
057	164622-1	Messerschutz		1			
058	224195-7	Aufnahmeflansch 55		1			
059	224196-5	Spannscheibe 55		1			
060	931602-0	Sechskantmutter M12		1			
061-1	911312-5	Flachkopfschraube M6X12		2			
063-2	342788-9	Mittenabdeckung		1			
064-3	155863-0	Tisch komplett		1			
065	911316-7	Flachkopfschraube M6X14 W		2			
066	911316-7	Flachkopfschraube M6X14 W		4			
067-1	155623-0	Frontplatte kpl.		1			
068A_	664974-5	Stromversorgungskabel 16-3-0.67		1			
069-2	265391-8	Sechskantschraube M6X16		4			
070	931302-2	Sechskantmutter M6		2			
071	286202-4	Kappe 20		4			
072	911344-2	Flachkopfschraube M6X25 WG		6			
073C_	155815-1	Grundplatte komplett		1	*		
073C1	134738-6	Grundplattenbaugruppe	S	1			
C10	817743-5	Warnaufkleber		1			
D10		INC. 71					
074C_	687002-9	Kabelklemme		1	*		
074C1	687052-4	Kabelklemme	X	1	*		
074C2	687053-2	Kabelklemme	X	1			
075-3	911148-2	Flachkopfschraube M4X25 WR		2	*		
075-4	265995-6	Bindekopf-Blechschraube 4X18	X	2			
076B2	651881-1	Schalter 2BSO-2		1			
077D_	682550-3	Kabelschutz 10		1	*		
077D1	682540-6	Kabelschutz 9.3-90	X	1	*		
077D2	682505-8	Kabelschutz 10	O	1			
078L_	665231-4	Stromversorgungskabel 1.0-3-2.5		1			
079	411447-7	Schaltknopf		1			
080A_	645169-9	Rauschunterdrücker		1	*		
080A1	645105-5	Rauschunterdrücker	X	1			
081-1	342789-7	Stopperplatte		2			
082-2	922307-3	Innensechskantkopfschraube M6X10		2			
083	854783-2	Typenschild 2708		1			

BAUDIENST • Ihr kompetenter Makita Partner • Telefon +49 33209 2004-96 • www.makita.baudienst.com

085A1	911133-5	Flachkopfschraube M4X18 WR		2			
088-1	941151-9	Unterlegscheibe 6		2			
089	312749-3	Lagergehäuse		1			
090	911221-8	Flachkopfschraube M5X16 W		2			
091	231378-2	Druckfeder 24		1			
092	342797-8	Halter		2			
093	911252-7	Flachkopfschraube M5X30		2			
094	267015-2	Unterlegscheibe 9		1			
400	271401-1	Knopf 32		1			
401	253047-5	Unterlegscheibe 6		1			
402-1	315130-7	Winkelskala		1			
407	265809-9	Schlossschraube M8X500		1			
408	315432-1	Linealhalter		1	*		
408-1	316665-1	Linealhalter	O	1			
410	341888-2	Regelunterplatte		1			
411-2	265391-8	Sechskantschraube M6X16		2			
412	164620-5	Lineal		1			
413-2	265391-8	Sechskantschraube M6X16		2			
414	911214-5	Flachkopfschraube M5X12 WG		1			
415	816099-3	Gradanzeiger		1			
416	273465-1	Griff 28		1			
424	783203-8	Sechskantschlüssel 5		1			
425	411447-7	Schaltknopf		2			
426	342690-6	Abstandshalter		3			
F35	191793-1	Kapuzen 2708		0			

Bitte geben Sie bei Ihrer Bestellung die Teile-Nr. an.

Druckdatum 10/05/202

BAUDIENST • Ihr kompetenter Makita Partner • Telefon +49 33209 2004-96 • www.makita.baudienst.com